poli

TERMÉKJELLEMZŐK

A ***poli*** egy kétirányú, vezeték nélküli nyitásérzékelő.
Időszakosan (programozható időtartammal, alapértelmezés szerint 5 perccel), a ***poli*** felügyeleti üzenetet küld a ***lares*** vezérlőközpontnak, amely visszaküld egy válaszüzenetet az átvitel megerősítésére.

MŰSZAKI ADATOK

Frekvenciasáv.....**868 MHz**
Működési hőmérséklet.....**+5 - +40 °C**
Működési páratartalom.....**95%**
Tömeg.....**60 g**
Méretek.....**30 x 90 x 30 mm**
Akkumulátorfeszültség.....**1,8V**
Akkumulátor élettartama.....**max 4 év**

ELEM (TARTOZÉK)

Megjegyzés: +5 °C alatti hőmérsékleten a ***poli*** hibásan alacsony akkumulátor szintet jelezhet. A +5 °C alatti hőmérsékleten való működés jelentősen csökkenti az akkumulátor élettartamát.
Figyelem! Az akkumulátort a jelzett polaritásnak megfelelően helyezze be. A cseréhez kizárólag lítium CR-123A elemet használjon.
Vigyázat! Ha helytelenül használja, az akkumulátor felrobbanhat: ne töltse fel, ne nyissa ki vagy dobja tűzbe. A használt elemeket az utasításoknak megfelelően ártalmatlanítsa.

A műszaki adatok, a megjelenés, a funkcionalitás és az egyéb termékjellemzők előzetes értesítés nélkül változhatnak.

TELEPÍTÉS

Erősen ajánlott a jeladót az ajtó/ablak tetejére rögzített keretre szerelni, a mágnest pedig a mozgatható részre.
MEGJEGYZÉS: A szabotázs funkció kihasználásához használjon csavarokat (nem tartozék).
Alternatív megoldásként használja a mellékelt kétoldalú ragasztószalagot.

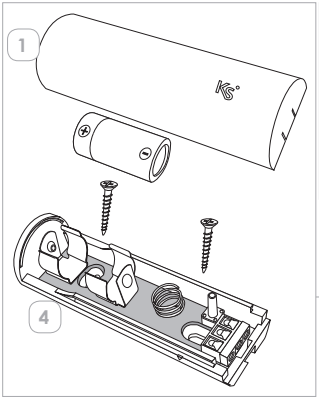

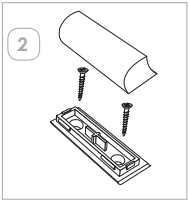

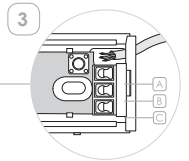

1 Jeladó

2 Mágnes

3 Kábelezés

A Kiegészítő bemenet 1

B Kiegészítő bemenet 2

C Közös bemenet

4 Jelző LED. Amennyiben engedélyezi a vezérlőközponton a teszt módot, LED villogni kezd, ha a készülék sikeresen továbbít egy riasztást vagy kapcsolódó visszaállításokat.

TÁRSÍTÁS

1 Aktiválja a Társítás módot a ***lares*** vezérlőközponton.
2 Helyezze be az elemet a jeladóba.
3 Helyezze megfelelően az eszköz előlapját a hátlapra.
4 További részletekért olvassa el a ***lares*** programozói kézikönyvét.

FUNKCIÓK

- REED kapcsoló - A mágnes eltávolítása után kinyílik.
- 2 kiegészítő bemenet - Programozhatók N.C; N.O. vagy EOL-ként.
(érintkezők, üvegtörés-érzékelők, zárjelzők, stb...)*
- Szabotázs - Szétszerelés elleni védelem

* A 4. oldalon felsorolt szabványoknak való megfelelés érdekében a kiegészítő bemenetek csak "kiegyensúlyozott" üzemmódban használhatók.

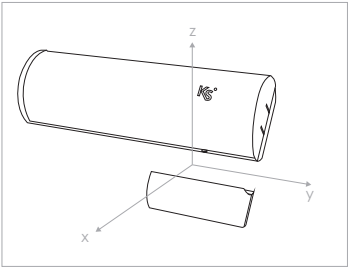

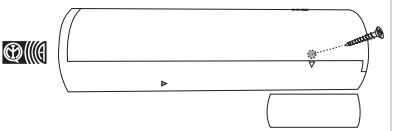

A 4. oldalon felsorolt szabványoknak való megfelelés érdekében, helyezzen be egy csavart az ábrán látható módon.

MŰKÖDÉSI TENGELYEK

A főegység (nem a mágneses ellendarab) rögzítési felületétől számított érzékelési távolságok az x/y/z tengely irányában, a készülék telepítésétől függően.
Az érzékelő függőleges telepítésekor:

X tengely	Zárt érintkező- 20 mm	Nyitott érintkező- 30 mm
Y tengely; mágneses ellendarab 10 mm-es távolságban	Zárt érintkező- 20 mm	Nyitott érintkező- 30 mm
Z tengely; mágneses ellendarab 10 mm-es távolságban	Zárt érintkező- 20 mm	Nyitott érintkező- 25 mm

TANÚSÍTVÁNYOK

IMQ Security Sistems **EN50131-2-6 • EN50131-5-3 Grade 2 - Class II**

T014A:2013

RTTE 1995/5/CE

1141 Budapest, Fogarasi út 77.
Tel.: *220-7940, 220-7814, 220-7959, 220-8881, 364-3428 Fax: 220-7940
Mobil: 30 531-5454, 30 939-9989

1095 Budapest, Mester u. 34.
Tel.: *218-5542, 215-9771, 215-7550, 216-7017, 216-7018 Fax: 218-5542
Mobil: 30 940-1970, 30 959-0930

KSENIA.HU

E-mail: info@delton.hu Web: www.delton.hu

A dokumentáció a Delton szellemi tulajdona, ezért annak változtatása jogi következményeket vonhat maga után. A fordításból, illetve a nyomdai kivitelezésből származó hibákért felelősséget nem vállalunk.
A leírás és a termék változtatásának jogát a forgalmazó és a gyártó fenntartja.